## 排水沟标准断面结构图 1:100

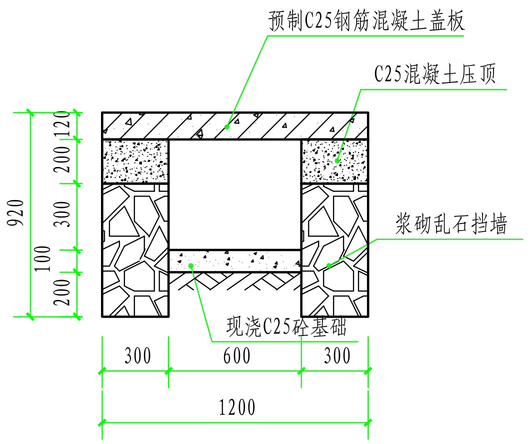
预制C25钢筋混凝土盖板
C25混凝土压顶
浆砌乱石挡墙
现浇C25砼基础
920
120
200
300
100
200
300
600
300
1200

## 盖板平面配筋图 1:100

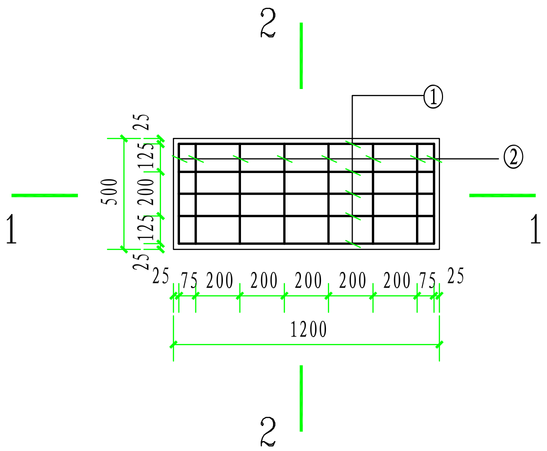
2
2
1
1
①
②
500
25
125
200
125
25
25
75
200
200
200
200
200
75
25
1200

## 1-1 1:100

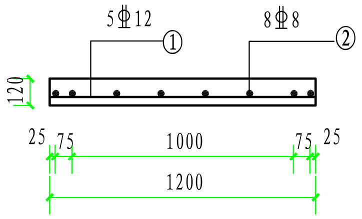
5Φ12
8Φ8
①
②
120
25
75
1000
75
25
1200

## 2-2 1:50

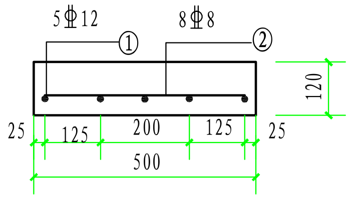
5Φ12
8Φ8
①
②
120
25
125
200
125
25
500

## 人行道横断面图 1:50

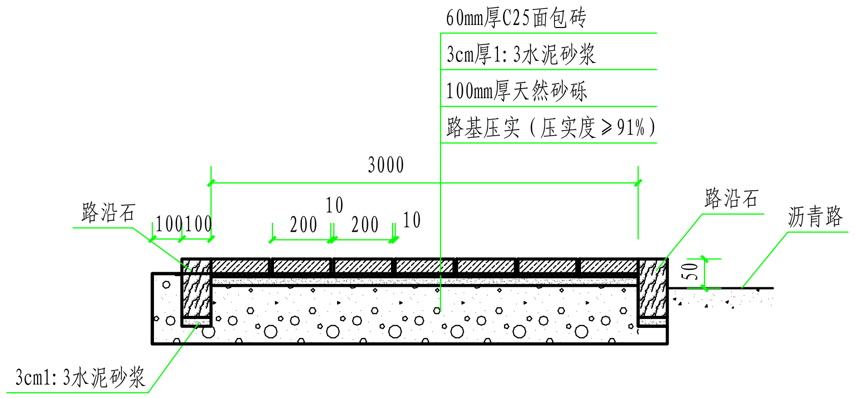
60mm厚C25面包砖
3cm厚1:3水泥砂浆
100mm厚天然砂砾
路基压实（压实度≥91%）
3000
路沿石
100
100
200
10
200
10
路沿石
沥青路
50
3cm1:3水泥砂浆

### 单块盖板钢筋材料表

| 序号 | 钢筋直径 | 型式 | 单根长（mm） | 根数 | 总长（m） | 总重（kg） | C25混凝土（m³） |
|---|---|---|---|---|---|---|---|
| 1 | Φ12 | 1150 | 1150 | 5 | 2.3 | 2.04 | 0.072 |
| 2 | Φ8 | 450 | 450 | 10 | 4.5 | 1.78 | |

说明：

1.图中尺寸以mm计。

| | | | |
|---|---|---|---|
| WDI | 青岛市水利勘测设计研究院有限公司 | | |
| 批准 | | 实 施 | 设计 |
| 核定 | 马学征 | 水利专业 | 部分 |
| 审查 | 宋金伟 | 莱西市2020年乡村振兴重大专项资金<br>（中央财政补助）大中型水库移民<br>后期扶持基金（资金）项目 | |
| 校核 | | | |
| 设计 | 安双 | 排水沟标准断面及人行道横断面图 | |
| 比例 | | | |
| 设计证号 | A137017397 | 图号 | 22 |